ELECTRIC S.A.S. Fabricación y distribución de cajas y accesorios para áreas clasificadas, Nema 7 Nema 4x y mallas a tierra.	**CAJA OCTOGONAL A PRUEBA DE INTERPERIE** **SERIE OCTOGONAL**	**FICHA TECNICA**

Dimendiones en pulgadas y milimetros

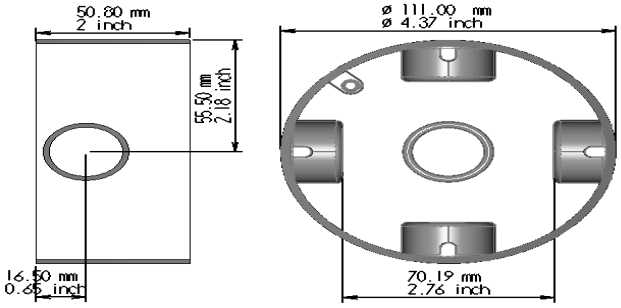

APLICACIONES:

* Adecuadas para lograr empalmes y conexiones en el cableado interno, igualmente permite su facil acceso para cualquier manipulación o mantenimiento dentro de la misma
* luego de su instalación puede montarse diferentes accesorios como: Tapas, Estación de Botones, Estación de luces, entre otros.

ESPECIFICACIONES:

* Material: Aleacción de Aluminio Inyectado a presión
* Acabado: Pintura Electroestatica
* Tornillo para sistema a tierra (incluido)
* Tapones en plastico para salidas NPT (incluidos)
* El montaje para interperie, aplica solo cuando se monta la tapa con su debido empaque
* Salidas roscadas NPT para usarse con terminales y tubos rigido EMT

FIGURA	SALIDAS ROSCAS NPT		DESCRIPCION	REFERENCIA	MEDIDA NOMINAL		VOLUMEN APROX.	
					mm	inch	cm3	cu.in
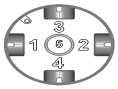	Superior	1	Caja Tipo Octogonal 5 salidas	BAO-050-5	12,70	1/2"	260,5	15,9
	Inferior	1						
	Izquierda	1						
	Derecha	1		BAO-075-5	19,05	3/4"	260,5	15,9
	Fondo	1						